PAPER - 6

MT

2018 1200

Seat No. | | | | | | | |

MT - SANSKRIT ENTIRE (SECOND OR THIRD LANGUAGE) - PRELIM - I PAPER - VI

Time : 3 Hours **(Pages 10)** **Marks : 80**

प्रथमः विभागः - गद्यम् ।

प्र.१. अ) गद्यांशं पठित्वा निर्दिष्टाः कृतीः कुरुत ।

१. अवबोधनम् । (केऽपि २ कृती कुरुत ।)

I) उचितं पर्यायं चित्वा वाक्यं पुनर्लिखत । १

१) अन्तर्जालस्योपयोगः केवलं .... एव भवतु । (मानवरक्षणाय / मानवहिताय)

२) आधुनिकः कल्पवृक्षः अस्मभ्यं सर्वविधं .... वितरति । (संज्ञापनं / विज्ञापनं)

II) पूर्णवाक्येन उत्तरत । १

अन्तर्जाले किम् उपलब्धं भवति ?

III) वाक्यं पुनर्लिखित्वा सत्यं वा असत्यमिति लिखत । १

प्राचीनकाले अन्तर्जालमेव ज्ञानकल्पवृक्षः ।

यथा प्राचीनकाले कल्पवृक्षस्तथाऽर्वाचीनकाले अन्तर्जालमेव ज्ञानकल्पवृक्षः । निमिषमात्रेणैव मनोवाञ्छितं ज्ञानलालसा वा सम्पूर्यतेऽनेन । नानाशास्त्रकलानां ज्ञानं, वैश्विकवार्ताः, विविधसंस्थानां विभागानां च संज्ञापनं, सहस्रशः ग्रन्थाः, पर्यटनार्थमुपयुक्तज्ञानमासनारक्षणं च, दूरस्थानां दर्शनं तैश्च सह संभाषणं, सामान्यज्ञानं चेति समुपलभ्यतेऽनेन तन्त्रज्ञानेन । एष आधुनिकः कल्पवृक्षः अस्मभ्यं / अस्मासु सर्वविधं संज्ञापनं वितरति । सांख्यिकीयं ज्ञानं तथा सङ्गणकयन्त्रस्य 'सॉफ्टवेअर' इति कार्यक्रमोऽपि अन्तर्जाले उपलब्धो भवति । तस्य साहाय्येन विविधविषयकाणि नानाकार्याणि विना कर्गजं शीघ्रतया सहजतया विना प्रमादं स्वल्पमानवीयबलेन कर्तुं शक्नुवन्ति सर्वे जनाः । अधुना आर्थिकमन्दायने तु सङ्गणकीयवाणिज्यं वरदानमेवेति सिद्धम् । आयुर्विमा-विद्युद्-दूरदर्शन-दूरध्वनि-सेवाशुल्कानि तथा विविधव्यवहारार्थं धनस्य हस्तान्तरणमनेन तन्त्रज्ञानेन कर्तुं शक्नुमो वयम् । एतदर्थं सद्यस्क-कुसीदवृत्तिः अवलम्ब्यते । जनाः सङ्गणकीयपत्रेण सत्वरं स्वसन्देशं प्रेषयन्ति तथा सद्यस्क-आलापमपि कुर्वन्ति । एवं ज्ञानवृद्धिकरः वरः खलु एषः । अस्यान्तर्जालस्योपयोगः केवलं मानवहितायैव भवतु ।

२. शब्दज्ञानम् । (काः अपि ३ कृतीः कुरुत ।)

I) १) पूर्वपदं लिखत । १/२

तैश्च - .... + च ।

२) उत्तरपदं लिखत । १/२

सम्पूर्यतेऽनेन = सम्पूर्यते + ... ।

II) गद्यांशे आगते पर्यायशब्दौ चिनुत । १

१) संवादः - .... । २) वित्तम् - .... ।

III) चतुर्थपदं लिखत । १

१) आविष्कारः : सर्वश्रेष्ठः :: वरः : .... ।

२) कल्पवृक्षः : आधुनिकः :: ग्रन्थाः : .... ।

IV) गद्यांशे आगते सप्तम्यन्तपदे .... , ... । १

३. **स्वमतप्रकटनम् ।**

भवान् अन्तर्जालस्य उपयोगः किमर्थं कथं च करोति इति विषये ३०/४० शब्दैः माध्यमभाषया लिखत । २

प्र.१. ब) गद्यांशं पठित्वा निर्दिष्टाः कृतीः कुरुत ।

१. **अवबोधनम् ।**

I) उचितं कारणं चित्वा वाक्यं पुनर्लिखत । १

भगवता भिक्षवे नूतनचीवराणि दत्तानि यतः .... । (तस्य समीपे बहूनि चीवराणि आसन् । / पुरातनचीवराणाम् उपयोजनविषये ज्ञात्वा सः प्रसन्नः।)

II) कः कं वदति ? १

कुत्रास्ति ते पुरातनमुपधानम् ?

III) वाक्यं पुनर्लिखित्वा योग्यं वा अयोग्यमिति लिखत । १

वस्तुवस्तुनः उपयोगः विविधप्रकारैः पुनः पुनः करणीयः ।

एकदा कोऽपि भिक्षुःभगवन्तं प्रति जगाम । तं प्रणम्य अधोमुखः सोऽतिष्ठत् । भगवता पृष्टः सः अकथयत्, ''मम चीवराणि जीर्णानि अतः प्रार्थये ददातु मे नूतनचीवराणि ।'' ततः भगवता पृष्टं किं कृतं त्वया पुरातनचीवराणाम्? स प्रत्यवदत्, ''भगवन्, तत् चीवरं मया शयनीयरूपेणोपयोजितम्'' । भगवान् पप्रच्छ ''किं कृतं त्वया पुरातनशयनीयस्य।'' स उवाच अहं रात्रौ तद् उपधानरूपेण गृह्णामीति । तदाकर्ण्य कुतुहलेन भगवान् अवोचत्, ''वत्स ! कुत्रास्ति ते पुरातनमुपधानम् ।'' तदपि जीर्णं जातमतः मया तद् पादस्वच्छीकरणाय द्वारे पादपोशी इति स्थापितं तथा च पुरातनपादपोशिनः सूत्राणि दीपस्य कृते वर्तिरूपेण उपयुज्यन्ते मयेति प्रत्युवाच सः । तच्छ्रुत्वा प्रसन्नचित्तेन भगवता तस्मै नूतनचीवराणि दत्तानि। प्राचीनैषा कथा वस्तुवस्तुनः उपयोगः कथं करणीयः इति कथयति नः । क्षुद्रवस्तुनः निर्माणेऽपि नैसर्गिकसंसाधनं तथैव मानवीयपरिश्रमाणामावश्यकता विद्यते । चित्ताकर्षकं वस्तु क्रीत्वा पश्चाद् यदि न रोचते तर्हि सहजतया वयं बहिः त्यजामः । येन केनापि रूपेण वस्तुनः उपयोगः भवत्येव इति मनसि कर्तव्यम् । उपभुज्य त्यजत इति विचारं दूरीकृत्य विविधप्रकारैः पुनःपुनः उपयोगं कुरुत । मा कुरुत अनावश्यकक्रयणमिति भारतीया विचारसरणिः अनुकरणीया । स्मर्तव्यमिदं सर्वदा अमूल्यं विद्यते सर्वम् ।

२. **शब्दज्ञानम् । (काः अपि ३ कृतीः कुरुत ।)**

I) चतुर्थपदं लिखत । १

प्राचीनैषा : प्राचीना + एषा :: भवत्येव : .... + ... ।

II) विलोमशब्दौ चिनुत । १

१) क्रयणम् x .... । (निर्यातम्, विक्रयणम्, आयातम्)

२) उपयोगः x .... । (सदुपयोगः, अनुकरणीयः, निरुपयोगः)

III) मेलनं कुरुत । १

विशेषणम्	विशेष्यम्
प्राचीना	वस्तु ।
चित्ताकर्षकम्	कथा ।
	भिक्षुः ।

IV) गद्यांशे आगते द्वे पूर्वकालवाचक-त्वान्त-अव्यये .... , ... । १

३. **पृथक्करणम् ।** २

i) रात्रौ उपधानरूपेण उपयोजनम् ।

ii) सूत्राणां दीपस्य कृते वर्तिरूपेण उपयोजनम् ।

iii) चीवरस्य शयनीयरूपेण उपयोजनम् ।

iv) पादस्वच्छीकरणाय पादपोशिरूपेण स्थापनम् ।

प्र.१. क) संवादांशं पठित्वा निर्दिष्टाः कृतीः कुरुत ।

१. **अवबोधनम् । (केऽपि २ कृती कुरुत ।)**

I) उचितं पर्यायं चित्वा वाक्यं पुनर्लिखत । १

.... जैविकवायुः प्रभवति तथा .... जैविकतैलं निर्मियते ।

(एरण्डबीजात् / अवकरात्), (गोमयात् / ईक्षुदण्डावशेषात्)

II) पूर्णवाक्येन उत्तरत । १

का ऊर्जा अमर्यादा भवति ?

III) वाक्यं पुनर्लिखित्वा सत्यं वा असत्यमिति लिखत । १

ऊष्मा, प्रकाशः, ध्वनिः, विद्युदादीनि महाभूतानि ।

अथर्वः- परं का नाम ऊर्जा ? कानि तस्याः रूपाणि ?

श्रेया - ऊर्जा नाम कार्यशक्तिः । ऊष्मा, प्रकाशः, ध्वनिः, विद्युदादीनि बहूनि तस्याः रूपाणि ।

पार्थः - परं कानि तस्याः साधनानि?

श्रेया - पारम्परिकाणि अपारम्परिकाणि च तस्याः साधनानि । कृष्णाङ्गाराः, खनितैलं,

नैसर्गिकवायुश्चेति पारम्परिकाणि। दशलक्षाधिकवर्षेभ्यः पूर्वं निर्जीवीभूताः प्राण्यंशाः सस्यांशाश्च मृत्तिकायाः महाशिलानां च बहुभारेणान्तः सम्पीडनाद् द्रववायुरूपं प्राप्नुवन्ति । तद् द्रवरूपेन्धनम् अपरिष्कृतं तैलमित्युच्यते । तदेव कृष्णसुवर्णमिति।

पार्थः - तस्योपस्कारार्थं महाप्रयासः आवश्यकः । भूमौ रन्ध्रं निर्माय निष्कास्य च तस्य संस्करणं क्रियते । तत्संस्करणाद् इन्धनतैलं, मृत्तैलं, स्वेदनतैलादिकं निष्पाद्यते। एतन्निसर्गाल्लभ्यते, तस्मात्तस्योपलब्धिः मर्यादिता ।

श्रेया - निसर्गात् प्राप्ता अपारम्परिकी ऊर्जा तु अमर्यादा भवति ।

पार्थः - सूर्यः, पवनः, जलमित्येतानि महाभूतानि । एतानि अपारम्परिकाणि ऊर्जासाधनानि अपि ऊर्जां निर्मातुं समर्थानि । गोमयात्, पर्णावशेषाद्, अवकराच्च जैविकवायुः प्रभवति तथा एरण्डबीजान्मधुकबीजादीक्षुदण्डावशेषाच्च जैविकतैलं निर्मीयते । अणुभ्योऽपि ऊर्जा लभ्यते ।

श्रेया - तथापि एतेषु सौरं स्रोतः अपरिमितम् अक्षयं, प्रदूषणमुक्तं च । 'कोराडी' इत्यत्र औष्णिक्याः ऊर्जायाः प्रकल्पः तथा ट्रॉम्बेतारापुरापुरस्थौ द्वौ अणुविद्युत्प्रकल्पौ प्रसिद्धौ । कोयना-जल-विद्युत्प्रकल्पस्तु अर्वाचीनमहाराष्ट्रस्य भाग्यरेषैव ।

२. **शब्दज्ञानम् । (काः अपि ३ कृतीः कुरुत ।)**

I) उचितं पर्यायं चित्वा रिक्तस्थानपूर्तिः कुरुत । १

१) अवकराच्च - .... + ... ।
(अवकराच + च / अवकराच् + च / अवकरात् + च)

२) अणुभ्योऽपि - .... + ... ।
(अणुभ्यो + अपि / अणुभ्यः + अपि / अणुभ्य + अपि)

II) समूहेतरं पदं चित्वा लिखत । १

१) विद्युत्, तडित्, मरुत् ।

२) इन्दुः, भानुः, सूर्यः ।

III) गद्यांशे आगते द्वे विशेषणे लिखत । १

सौरस्रोतः .... , ... ।

IV) गद्यांशे आगते पूर्वकालवाचक-ल्यबन्त-अव्यये चित्वा लिखत । १

३. **पृथक्करणम् ।** २

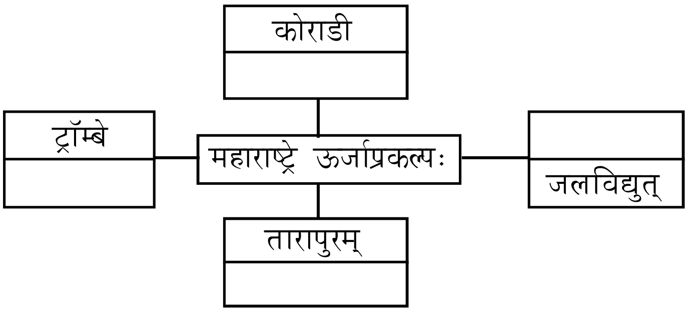

द्वितीयः विभागः - पद्यम् ।

प्र.२. अ) पद्यांशौ पठित्वा निर्दिष्टे कृती कुरुत ।

१. पृथक्करणम् । २

जालरेखाचित्रं पूरयत ।

न राजते ।
- .... विना गात्रम्
- लवणेन विना ....
- .... विना राज्यम्
- चन्द्रमसं विना ....

अङ्गेन गात्रं नयनेन वक्त्रं न्यायेन राज्यं लवणेन भोज्यम् ।
धर्मेण हीनं खलु जीवितञ्च चन्द्रं विना भाति तथा न रात्रिः ।।१।।
मित्रं प्रीतिरसायनं नयनयोरानन्दनं चेतसः
पात्रं यत् सुखदुःखयोः सह भवेन्मित्रेण तद्दुर्लभम् ।
ये चान्ये सुहृदः समृद्धिसमये द्रव्याभिलाषाकुला -
स्ते सर्वत्र मिलन्ति तत्त्वनिकषग्रावा तु तेषां विपत् ।।२।।

२. तात्पर्यलेखनम् । २

'मित्रं प्रीतिरसायनं ...... विपत्' इति श्लोकस्य तात्पर्यं माध्यमभाषया लिखत ।

प्र.२. ब) पद्यांशान् पठित्वा निर्दिष्टे कृती कुरुत ।

१. शब्दज्ञानम् ।

I) भिन्नार्थकशब्दौ लिखत । १

शिखाः नाम ज्वाला बर्हपुञ्जः च ।

१) वह्नेः शिखा सदैव ऊर्ध्वं गच्छति ।
अस्मिन् वाक्ये शिखा नाम .... । (ज्वाला / बर्हपुञ्जः)

२) मयूरस्य मस्तके शिखा शोभते ।
अस्मिन् वाक्ये शिखा नाम .... । (ज्वाला / बर्हपुञ्जः)

II) ईश्वरस्य कृते प्रयुक्ते द्वे विशेषणे .... , ... । १

कदर्थितस्यापि हि धैर्यवृत्ते -
र्न शक्यते धैर्यगुणः प्रमार्ष्टुम् ।
अधोमुखस्यापि कृतस्य वह्ने -
र्नाधः शिखा यान्ति कदाचिदेव ।।१।।
अव्यक्तं व्यापकं नित्यं गुणातीतं चिदात्मकम् ।
व्यक्तस्य कारणं वन्दे व्यक्ताव्यक्तं तमीश्वरम् ।।२।।
ततोऽब्रवीत् तपोदत्तः सेतुः किं मूर्ख बध्यते ।
गङ्गायामोघहार्याभिः सिकताभिः कदाचन ।।३।।

२. **अन्वयपूर्तिः ।** २

ततः .... अब्रवीत् ''(हे) .... , ओघहार्याभिः .... गङ्गायां कदाचन सेतुः .... किम्?''

क) द्वे सुभाषिते शुद्धे पूर्णे च लिखत । ४

i) यस्य .... बृहस्पतिः ॥

ii) मुहूर्तं .... मृदुः ॥

iii) समुपागतवति .... महामान्यः ॥

ड) वृत्तनाम चिनुत । १

वंशभवो गुणवानपि सङ्गविशेषेण पूज्यते पुरुषः ।
न हि तुम्बीफलविकलो वीणादण्डः प्रयाति महिमानम् ॥

अस्य श्लोकस्य वृत्तनाम .... इति ॥ (उपेन्द्रवज्रा / इन्द्रवज्रा / गीतिः)

तृतीयः विभागः - स्थूलवाचनम् ।

प्र.३. पद्यांशान् पठित्वा निर्दिष्टाः कृतीः कुरुत ।

१. **अवबोधनम् ।**

I) वाक्यं पुनर्लिखित्वा सत्यं वा असत्यमिति लिखत । १

स्वतन्त्रभारतस्य प्रथमः विधिमन्त्री भीममहोदयः ।

II) एकपदेन उत्तरं लिखत । १

संस्कृता वाक् कस्याः मूलम् ?

लब्धे च स्वातन्त्र्ये नेहरुणा मन्त्रिमण्डलं रचितम् ।
विधिमन्त्रिपदे धीमान् नियोजितः श्रीभीमरायः ॥१॥

घटनासमितिप्रमुखो बभार भव्यां नवां धुरं भीमः ।
श्रमभारं नागणयन्नित्यं निरतोऽपि निजकार्ये ॥२॥

प्रियसंस्कृतवाग्भीमः कामं जानन् विबुधवाङ्महत्ताम् ।
ऐच्छत् तां स्थापयितुं हिन्दीव राष्ट्रवाचः पदे ॥३॥

दलितमहासङ्घस्य च कार्यसभायां तदा भीमरायः ।
प्रस्तावोपन्यासं कृतवान् गीर्वाणवाग्विषयम् ॥४॥

संस्कृतवाङ्माहात्म्यं विशदीकुर्वस्तदा भीमरायः ।
प्रोवाच संस्कृता वाक् भारतीयसंस्कृतेर्मूलम् ॥५॥

नैकगिरां प्रसवित्री भिन्नप्रान्तीयभारतीयानाम् ।
मान्या सदैव विदुषाम् अर्हति नो राष्ट्रभाषात्वम् ॥६॥

२. **पृथक्करणम् ।** २

प्रवाहिजालं पूरयत ।

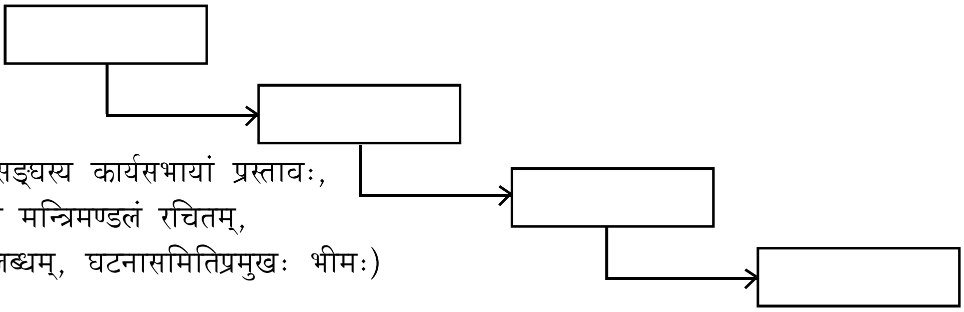

(दलितमहासङ्घस्य कार्यसभायां प्रस्तावः,
पं. नेहरुणा मन्त्रिमण्डलं रचितम्,
स्वातन्त्र्यं लब्धम्, घटनासमितिप्रमुखः भीमः)

चतुर्थः विभागः - लेखनकौशल्यम् ।

प्र.४. यथानिर्देशं कृतीः कुरुत । (केवलं ३ उपप्रश्नाः लेखनीयाः ।)

अ) कथापूर्तिः ।

मञ्जूषातः उचितशब्दान् चित्वा कथां पुनर्लिखत । ५

शब्दानां माधुर्यं स्वर्गं प्रापयति .... च नरके पातयति । एक एव शब्दः जीवनं विभूषयेत् उतान्यः शब्दः जीवनं नाशयेत् । एकदा द्वयोः धनिनोः मध्ये विवादः उत्पन्नः । तौ .... गतौ । तयोरेकः अचिन्तयदहं लक्षं रूप्यकाणि .... स्थापयित्वा न्यायाधीशस्य गृहं गतवान् । न्यायाधीशस्तस्य मन्तव्यं ज्ञात्वा क्रुद्धोऽभवत् । धनिकोऽवदत् भोः, मत्सदृशाः लक्षरूप्यकाणां .... दुर्लभाः एव । न्यायाधीशः अवदत् लक्षरूप्यकाणां दातारः कदाचिदन्येऽपि भवेयुः परं लक्षरूप्यकाणां निराकर्तारः मत्सदृशाः अन्ये विरला एव। अतः कृपया गच्छतु। न्यायस्थानं .... मा कुरु । लज्जितः धनिकः धनस्यूतं गृहीत्वा ततः निर्गतः ।

(दातारः, स्यूते, कटुता, मलिनं, न्यायालयं)

ब) ३ पर्यायेषु १ विषयम् अधिकृत्य पञ्चवाक्यात्मकं निबन्धं लिखत । ५

i) स्वातन्त्र्यदिनम् । ii) वृत्तपत्रम् । iii) सूर्यः ।

क) संस्कृतानुवादः ।

८ वाक्येषु ५ वाक्यानां संस्कृतभाषया अनुवादं कुरुत । ५

i) Rainbow is seen in the sky in monsoon.
ii) There are eight sections of Ayurveda.
iii) Who told you this?
iv) An elephant walks very slowly.
v) Tigers do not eat grass and the tree leaves.
vi) Tell the story of cunning jackal.
vii) Justice should punish the guilty.
viii) Lion is the king of beasts.

ड) वाक्यरचना ।

i) धातूनां प्रयोगः - ४ धातुषु ३ धातून् प्रयुज्य ३ वाक्यानि संस्कृतभाषया लिखत । ३

१) रक्ष् (१ प.प.) २) वि + तॄ (१ प.प.)

३) गम् (१ प.प.) ४) सम् + ऋ (१ प.प.)

ii) अशुद्धिसंशोधनम् - अव्ययानि प्रयुज्य रचितेषु ४ वाक्येषु २ वाक्ययोः अशुद्धिसंशोधनं कुरुत । २

१) सागरस्य प्रति नदी वहति ।

२) महिलासु कृते शिक्षणम् आवश्यकम् ।

३) प्रयत्नेन ऋते न यशः ।

४) नमः राष्ट्रम् ।

पञ्चमः विभागः - व्याकरणम् - उपयोजनकौशल्यम् ।

प्र.५ यथानिर्देशं कृतीः कुरुत । (केवलं ५ उपप्रश्नाः लेखनीयाः ।)

अ) क्रियापदरूपैः आवलिपूरणम् । (८ पर्यायेषु ६ पर्यायाः लेखनीयाः ।) ३

तृतीयपुरुष-एकवचनस्य रूपाणि लेखनीयानि ।

धातुः	द्वितीयः भविष्यकालः	परोक्षः भूतकालः	वर्तमानकालः	प्रथमः भूतकालः	आज्ञार्थः	विध्यर्थः
आप् ५ प.प.	आप्स्यति	....	....	आप्नोत्	....	....
भुज् ७ आ.प.	....	बुभुजे	....	....	भुङ्क्ताम्	....

ब) नाम-सर्वनामरूपैः आवलिपूरणम् । (८ पर्यायेषु ६ पर्यायाः लेखनीयाः ।) ३

विभक्तिः	एकवचनम्	द्विवचनम्	बहुवचनम्
चतुर्थी	......	श्रीमद्भ्याम्	......
सप्तमी	नाम्नि	......	......
पञ्चमी	......	......	एतेभ्यः
द्वितीया	माम् - मा	......	......

क) धातुसाधित-विशेषणैः कोष्ठकपूर्तिं कुरुत । (८ पर्यायेषु ६ पर्यायाः लेखनीयाः ।) ३

कर्मणि भूतकालवाचक-धातुसाधित-विशेषणम्	कर्मणि विध्यर्थक-धातुसाधित-विशेषणम्	कर्तरि भूतकालवाचक-धातुसाधित-विशेषणम्	कर्तरि वर्तमानकालवाचक-धातुसाधित-विशेषणम्

(अभिनेतव्या, वसन्, प्राप्तः, करणीयः, दत्तवती, लिखितम्, निवर्तमानः, गतवान्)

ड) समासाः ।

विग्रहवाक्यानां समासनामभिः सह मेलनम् । (८ पर्यायेषु ६ पर्यायाः लेखनीयाः ।) ३

समासविग्रहः	**समासनामानि**
i) रक्तपक्षः	अव्ययीभाव समास
ii) पुस्तकस्थानि	द्विगु समास
iii) प्रतिदिनम्	सप्तमी तत्पुरुष समास
iv) सप्तपदी	बहुव्रीहि समास
v) भरतमुनिः	नञ् तत्पुरुष समास
vi) चिन्तनमग्नः	समाहार द्वन्द्व समास
vii) अनभिद्रोहः	उपपद तत्पुरुष समास
viii) अहर्निशम्	कर्मधारय समास

इ) वाक्यपरिवर्तनम् । (४ पर्यायेषु ३ पर्यायाः लेखनीयाः ।) ३

i) स्वामिना पद्मप्रहारस्य अभिनयः कृतः । (प्रयोगपरिवर्तनं कुरुत ।)

ii) सोमशर्मणा पृष्टे सति अनन्तभट्टो व्याधयः कीदृशं पीडयन्ति एतत् स्पष्टीकुर्वन्नासीत् । (सतिसप्तमीरचनां निष्कासयत ।)

iii) छात्रः अर्थं बोधति । (अध्यापकः) (प्रयोजकरचनां कुरुत ।)

iv) भवान् अस्माकं जीर्णकुटीम् आगच्छतु ।
('भवान्' इत्यस्य स्थाने 'त्वम्' उपयुज्य वाक्यं पुनर्लिखत ।)

फ) सङ्ख्यावाचकाः । (रिक्तस्थानपूर्तिः ।) (४ पर्यायेषु ३ पर्यायाः लेखनीयाः ।) ३

i) महानसे .... रसाः सन्ति । (6)

ii) नवरात्रं नाम .... रात्रीणां समाहारः । (9)

iii) श्रावणमासे .... तिथौ कृष्णजन्म भवति । (8th)

iv) मया .... अपि विदेशयात्रा न कृता । (once)

षष्ठः विभागः - अनुवादकौशल्यम् ।

प्र.६. अ) संस्कृतगद्यांशं पठित्वा माध्यमभाषया अनुवादं कुरुत । ४

सुनीता अनीता च माधवदासस्य द्वे कन्ये। सुनीतायाः पतिः मालाकारः तथा अनीतायाः पतिः कुम्भकारः । एकदा सुनीता पितरम् अवदत्, ''तात, प्रभूतं पर्जन्यः वर्षतु इति मे इच्छा। येन अस्माकं वनस्पतयः पर्याप्तं जलं प्राप्स्यन्ति।'' तच्छ्रुत्वा समीपे उपविष्टा अनीता सत्वरम् अवदत्, ''न न। तात। अहं तु चण्डातपं कामये। येन अस्माकं मृद्घटाः सुरक्षिताः स्युः।'' उभयोः कामनाम् आकर्ण्य माधवदासः मनसि अवदत्, ''किमहं वदाम्यत्र ?''

ब) संस्कृतपद्यांशं पठित्वा माध्यमभाषया अनुवादं कुरुत । ४

धनेन किं दानपराङ्मुखाणां
श्रुतेन किं द्वेषवशीकृतानाम् ।
रूपेण किं सद्गुणवर्जितानां
कुलेन किं शीलविनाशकानाम् ।।

क) संस्कृतनाट्यांशं पठित्वा माध्यमभाषया अनुवादं कुरुत । ४

शर्विलकः – मदनिके ! समाश्वसिहि ।
मदनिका – (समाश्वस्य) साहसिक । न खलु त्वया मम कारणादिदमकार्यं कुर्वता तस्मिन् गेहे कोऽपि व्यापदितः परिक्षतो वा ?
शर्विलकः – मदनिके ! भीते सुप्ते शर्विलकः न प्रहरति । तन्मया न कश्चिद् व्यापादितो नापि परिक्षतः।
मदनिका – प्रियं प्रियम् ।
शर्विलकः – आः दुरात्मन् चारुदत्तहतका अयं न भवसि ।

Best of Luck