MT - 162

Seat No. | | | | | | | |

2019 ___ ___ 1100

MT - MARATHI (SECOND OR THIRD LANGUAGE) (M) - PRELIM - I - PAPER - IV

Time : 3 Hours **(Pages 10)** **Marks : 100**

कृतिपत्रिकेसाठी सूचना

(१) सूचनेनुसार आकलनकृती व व्याकरण यामधील आकृत्या काढाव्यात.

(२) आकृत्या पेननेच काढाव्यात.

(३) उपयोजित लेखनातील प्रश्नांसाठी (सूचना, निवेदन) आकृतीची आवश्यकता नाही. तसेच हे प्रश्न लिहून घेऊ नयेत.

(४) विभाग ५ - उपयोजित लेखन प्र. ५ (अ) (२) सारांशलेखन या घटकासाठी गद्य विभागातील प्र. १ (इ) अपठित उतारा वाचून त्या उताऱ्याचा सारांश लिहावयाचा आहे.

(५) स्वच्छता, नीटनेटकेपणा व लेखननियमांनुसार लेखन यांकडे जाणीवपूर्वक लक्ष द्यावे.

विभाग – १ : गद्य

पठित गद्य

प्र.१ (अ) खालील उताऱ्याच्या आधारे सूचनेनुसार कृती करा.

(१) (i) आकृतिबंध पूर्ण करा. १

कचेरी सुटली, की पंत या रस्त्याने धावत येत

↓

[ ]

(ii) एका वाक्यात उत्तर लिहा. १

पंतांनी कोणता आहार सुरू केला ?

मग मात्र मी चिडलो आणि निश्चय केला की बस्स. यापुढे उपास वजन उतरेपर्यंत उपास! मला मी काटकुळा झाल्याची स्वप्ने पडू लागली. भरल्या ताटावरून मी उठू लागलो. बिनसाखरेचा आणि बिनदुधाचाच काय; पण बिनचहाचा देखील चहा मी पिऊ लागलो. साखर पाहिली, की माझ्या अंगाचा तिळपापड होऊ

लागला. केवळ फळांवर मी जगू लागलो. लिंबाचा रस तर मला अमृतासारखा वाटू लागला. धारोष्ण दुधासाठी मी अधूनमधून अंधेरीच्या गोठ्यात जाऊ लागलो. दोरीवरच्या उड्या केवळ खालच्या मजल्यावरील मंडळींच्या 'दुष्टपणाने व आकसाने' केलेल्या तक्रारींमुळे थांबवाव्या लागल्या. दहा उड्या पाय न अडकता मारण्यापर्यंत मी पोचलो होतो. कचेरी सुटली, की मी गिरगाव रस्त्याने धावत येऊ लागलो. केवळ पौष्टिक आणि सात्त्विक आहार सुरू केला. जवळजवळ दहाबारा दिवस हा क्रम चालू होता. माझ्यातला फरक मलाच कळत होता. लहान मुले बी पेरले की रोप किती वाढले हे रोप उपटून पाहतात त्याप्रमाणे रोज संध्याकाळी काट्यावर वजन करावे असे वाटत होते मला; पण मी ती इच्छा दाबून धरली. बरोबर एक महिन्याने मी वजन करणार होतो. एक महिनाभर तुपाचा थेंब माझ्या पोटात जाणार नव्हता. केवळ दूध! दुर्दैवाने रोज गाईचे धारोष्ण दूध मिळण्याची सोय नव्हती; पण एकूण आहारव्रत जोरात चालू ठेवले.

पंधरवडाभरात फक्त दोन वेळाच साखरभात झाला. एकदा सोकाजीने चोरून कोळंबीभात चारला व खालच्या मजल्यावरच्या भाऊजी पसरटवारांनी एकदा नागपुरी वडाभात पाठवला होता. एवढे अपवाद वगळल्यास भाताला स्पर्श नाही केला. त्यामुळे मुख्यत: चरबीयुक्त द्रव्ये शरीरात कमी गेली.

(२) कंसातील योग्य पर्याय निवडून रिकाम्या जागा भरा. १

(i) बिनसाखरेचा आणि बिनदुधाचाच काय; पण .... देखील चहा मी पिऊ लागलो.

(पाण्याचा, दुधाचा, कॉफीचा, बिनचहाचा)

(ii) चूक की बरोबर ते लिहा. १

दोरीवरच्या उड्या मारण्यासाठी खालच्या मजल्यावरील मंडळींनी प्रोत्साहन दिले.

(३) व्याकरण :

(i) वचन बदला. १

(अ) चहा - [ ] (आ) गाय - [ ]

(ii) विरुद्धार्थी शब्द लिहा. १

(अ) सुदैव × [ ] (आ) गैरसोय × [ ]

(४) स्वमत : २

पंतांनी उपास सुरू केल्यापासून त्यांनी केलेल्या कष्टाविषयी माहिती द्या.

प्र.१ (आ) उताऱ्याच्या आधारे सूचनेनुसार कृती करा.

(१) (i) आकृतिबंध पूर्ण करा. १

लेखकाच्या प्रवेश 'फी' ची व्यवस्था अशा प्रकारे झाली. → [ ]

(ii) एका वाक्यात उत्तर लिहा. १

लेखकाच्या हायस्कूलची प्रवेश फी किती रुपये होती ?

पण माझ्या आईनं धीर सोडला नाही. ती खचली नाही. वेगवेगळी कष्टाची कामं ती करत होती. त्यातच माशेलहून मुंबईत आलेले माझे मामाही मदतीला आले. त्यांच्यामुळे मला खेतवाडीतील प्राथमिक शाळेत प्रवेश मिळू शकला. ही शाळा महापालिकेची होती. माझ्याप्रमाणेच शाळेचीही परिस्थिती बेताचीच होती; पण इथले शिक्षक मात्र मनानं खूप श्रीमंत होते. पायात चप्पलही घालायला नव्हती अशा परिस्थितीत माझी शाळा सुरू होती. वयाच्या बाराव्या वर्षापर्यंत मला अनवाणीच राहावं लागलं.

शालेय शिक्षण पूर्ण केल्यानंतर जेव्हा हायस्कूलमध्ये प्रवेश घेण्याची वेळ आली त्यावेळी तर आणखी एक मोठं संकट समोर आलं. त्यावेळची हायस्कूलची प्रवेश फी एकवीस रुपये होती; पण आमच्याजवळ एवढे पैसे कुठून येणार ? प्रवेश फी भरणे शक्य नसल्यामुळे आता माझे शिक्षण थांबणार असे वाटू लागले; पण माझ्या आईने धीर सोडला नाही. आजूबाजूच्या बिऱ्हाडांतील काही कामे करून तिने पैसे जमवण्यास सुरुवात केली. त्याच वेळी तिच्या परिचयातील एक माऊली मदतीला धावली आणि माझ्या प्रवेश फीची व्यवस्था झाली; पण तोपर्यंत गिरगावातील त्यावेळच्या नामांकित शाळांमध्ये प्रवेश बंद झाले होते.

अखेर युनियन हायस्कूलमध्ये मला प्रवेश मिळाला आणि माध्यमिक शिक्षणाचा पुढील टप्पा सुरू झाला. अनेक अडीअडचणींमधून मी जमेल तेवढा अभ्यास करत होतोच; पण त्या छोट्याशा खोलीतील जागा अपुरी पडायची. अभ्यासाला पूरक वातावरण नव्हते. मात्र त्याही वातावरणात मी जिद्दीने अभ्यास करत राहिलो आणि परीक्षेत चांगलं यश मिळत गेलं.

(२) (i) **चौकट पूर्ण करा.** १

मामांमुळे लेखकाला या शाळेत प्रवेश मिळाला - [ ]

(ii) कंसातील योग्य शब्द वापरून रिकामी जागा भरा. १

अखेर .... हायस्कूलमध्ये मला प्रवेश मिळाला.

(युनिटी, युनियन, न्यू इंग्लिश)

(३) **व्याकरण**

(i) **विरुद्धार्थी शब्द लिहा.** १

(अ) अपयश - [ ] (आ) गरीब - [ ]

(ii) अधोरेखित शब्दाची जात ओळखा १

तोपर्यंत गिरगावातील <u>नामांकित</u> शाळांमधले प्रवेश बंद झाले होते.

(४) **स्वमत** २

'पण त्याही वातावरण मी जिद्दीने अभ्यास करत राहिलो' हे विधान तुमच्या शब्दांत स्पष्ट करा.

अपठित गद्य

प्र.१ (इ) उताऱ्याच्या आधारे सूचनेनुसार कृती करा.

(१) खालील कृती पूर्ण करा. २

(i) खरा ध्येयवादी याला म्हणावा - [ ]

(ii) आफ्रिकेत धर्मोपदेश करणार नाही तर - [ ]

कशासाठी काय सोडायचे हे ज्याला बरोबर कळते तोच खरा ध्येयवादी. तिथेच त्याचा खरा कस लागत असतो. 'मी आफ्रिकेत धर्मोपदेश करणार नाही. फक्त वैद्यकीय मदतीचे काम करीन' असे वचन डॉ. श्वाइत्झर यांनी दिले होते. आणि पियानोची पेटी उघडून पाहायलाही त्यांना कित्येक दिवस सवड मिळाली नाही. लोकमान्य टिळक नेहमी म्हणत असत, 'देशाच्या स्वातंत्र्याचा लढा मला लढायचा नसता तर मी गणिताचा प्राध्यापक होऊन राहिलो असतो.' गणित हा लोकमान्यांचा आवडता विषय. पण देशाच्या सेवेसाठी त्यांनी तो सोडून दिला. ध्येयापुढे आवड बाजूला सारावी लागते. आवड म्हणजे तरी सुखच! ध्येयाशी मैत्री करावयाची तर सुखाची संगत सोडावीच लागणार. संत तुलसीदासांनी प्राणापलीकडे प्रेम असलेली पत्नी देवासाठी सोडली. देवाच्या सेवेसाठी पत्नीचा त्याग केला आणि धर्माच्या सेवेसाठी संभाजी महाराजांनी तर देहत्याग केला.

(२) फक्त नावे लिहा. २

(i) लोकमान्य टिळक यांचा आवडीचा विषय - [ ]

(ii) संत तुलसीदासांनी यांचा त्याग केला - [ ]

(iii) ध्येयाशी मैत्री करायची तर हे सोडावे लागते - [ ]

(iv) धर्माच्या सेवेसाठी संभाजी महाराजांनी त्याग केला - [ ]

(३) व्याकरण

खालील वाक्यातील अधोरेखित शब्दांचे वचन बदलून वाक्ये पुन्हा लिहा. २

(i) फक्त वैद्यकीय मदतीचे <u>काम</u> करीन.

(ii) ध्येयापुढे <u>आवड</u> बाजूला सारावी लागते.

(४) स्वमत २

'संत तुलसीदास' यांच्याबद्दल तुम्हाला माहीत असलेली माहिती लिहा.

विभाग – २ : पद्य

प्र.२ (अ) कवितेच्या आधारे सूचनेनुसार कृती करा.

(१) कसं ते पूर्ण करा. २

(i) हसावं - [ ]

(ii) मुरावं - [ ]

(iii) जगावं - [ ]

(iv) चिंतन - [ ]

झाड बसते ध्यानस्थ ऋषिसारखं मौन व्रत
धारण करून तपश्चर्या करत...
पक्षी झाडांचे कुणीच नसतात
तरीही झाड त्यांचं असतं
मुळावर घाव घातला तरी झाड मुकाट सहन करते
झाडांच्या पानावरून वहीच्या पानावर
अलगद उतरतात दवांचे टपोरे थेंब
झाडाकडे टक लावून पाहिलं तर
शरीरभर विरघळतो हिरवा रंग
रक्त होते क्षणभर हिरवेगार
आयुष्य होतं नुकत्याच खुडलेल्या फुलासारखं टवटवीत
झाडाचे बाहु सरसावलेले असतात मुसाफिरांना कवेत घेण्यासाठी
पानझडीनंतर झाड पुन्हा नवीन वस्त्र धारण करतं
नव्या नवरीसारखं
झाडाला पालवी फुटल्यावर फुटते शरीरभर पालवी
अन झटकली जाते मरगळ
पक्ष्यांच्या मंजुळ नादात झाडाचंही जीवनाचं
एक संथ गाणे दडलेले असते
हसावं कसं सळसळत्या पानासारखं
मुळावं मुरावं कसं तर ? झाडासारखं घट्ट पाय रोवीत
जगावं कसं तर ? हिरवंगार झाडासारखं
रोजचं चिंतन करावं कसं तर झाडासारखं !

(२) (i) **कंसातील योग्य शब्द वापरून रिकामी जागा भरा.** १

.... झाडांचे कुणीच नसतात तरीही झाड त्यांचं असतं.

(प्राणी, माणसे, पक्षी, किटक)

(ii) **खालील प्रश्नांची उत्तरे एका वाक्यात लिहा.** १

झाड कोणासारखे बसते ?

(३) **'झाडाचे बाहु सरसावलेले असतात मुसाफिरांना कवेत घेण्यासाठी' अर्थ सांगा.** २

(४) **'झाडाचे मानवी जीवनातील महत्त्वाचे स्थान', या विधानाचा तुम्हाला कळलेला अर्थ स्पष्ट करा.** २

प्र.२ (आ) 'अंकिला मी दास तुझा' व 'स्वप्न करू साकार' या दोन कवितांपैकी कोणत्याही एका कवितेसंबंधी खालील मुद्द्यांना अनुसरून कृती सोडवा.

(१) कवी/कवयित्री : – १
(२) कवितेचा रचनाप्रकार : – १
(३) कवितेचा विषय : – १
(४) कवितेतून व्यक्त होणारा भाव (स्थायी भाव) : – १
(५) कवितेतील आवडलेली ओळ : – २
(६) कविता आवडण्याची वा न आवडण्याची कारणे : – २

प्र.२ (इ) खालील ओळींचे रसग्रहण करा. ४

हे हात माझे सर्वस्व; दारिद्र्याकडे गहाणच राहिले
कधी माना उंचावलेले कलम झालेले पाहिजे.

विभाग – ३ : स्थूलवाचन

प्र.३ खालील कोणत्याही दोन कृती सोडवा. ६

(१) मेटलायझिंग प्रक्रियेवर काम न होण्यामागची कारणे कोणती असावीत असे तुम्हांस वाटते?

(२) खालील मुद्द्यांवर एक परिच्छेद तयार करा. (७ ते ८ वाक्यांत)

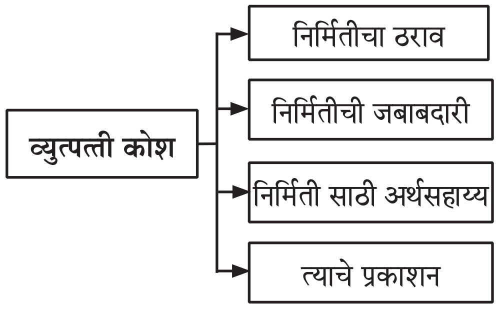

(३) थोड्याशा पाण्यावर कसे वाढावे याचा नमुना म्हणजे कॅक्टस! या विधानाची यथार्थता लिहा.

विभाग – ४ : भाषाभ्यास

प्र.४ (अ) व्याकरण घटकांवर आधारित कृती.

(१) समास २

खालील तक्ता पूर्ण करा.

अ.क्र	सामासिक शब्द	विग्रह	समासाचे नाव
(i)	गावोगावी	- - - - -	- - - - -
(ii)	नफातोटा	- - - - -	- - - - -

(२) अलंकार २

खालील उदाहरण कोणत्या अलंकाराचे आहे हे ओळखून त्या अलंकाराचे दुसरे उदाहरण लिहा.

उदा. - ऐसा आनंद सोहळा । निर्मळा । पाहे आपुले डोळां ।।
आनंद न माय गगनी । वैष्णव नाचती रंगती ।।

(३) वाक्यरूपांतर २

कंसातील सुचनेनुसार कृती करा.

(i) तुझा आवाका खूपच मोठा आहे. (उद्गारार्थी करा.)

(ii) त्याने थरथरत्या हातांनी मला नमस्कार केला. (प्रश्नार्थी करा.)

(४) सामान्यरूप २

खालील शब्दांचे सामान्यरूप व विभक्ती प्रत्यय लिहून तक्ता पूर्ण करा.

अ.क्र	शब्द	सामान्यरूप	विभक्ती प्रत्यय
(i)	कट्ट्याला	- - - - -	- - - - -
(ii)	समारंभांना	- - - - -	- - - - -

(५) वाक्प्रचार २

कंसातील वाक्प्रचारांचा योग्य उपयोग करून वाक्ये पुन्हा लिहा.

(बेतात असणे, गौरव वाटणे, उसंत न लाभणे)

(i) काही कामांमुळे संध्याकाळी मला ओंकारेश्वरला जाण्यास वेळ मिळाला नाही.

(ii) काम झाल्यावर मी निघण्याच्या तयारीत होतो.

प्र.४ (आ) भाषासौंदर्य

(१) (i) खालील शब्दसमूहासाठी एक शब्द लिहा. १

(अ) जेथे आकाश जमिनीला टेकल्यासारखे दिसते ती जागा - [ ]

(आ) पायापासून ते डोक्यापर्यंत - [ ]

(ii) खालील शब्दांचे समानार्थी शब्द लिहा. १

(अ) मेघ - [ ]

(आ) जन - [ ]

(iii) गटात न बसणारा शब्द ओळखा. १

(अ) रडणे, हसणे, जेवण, खाणे

(आ) आंबा, चिकू, काजू, पेरू

(iv) खालील शब्दांपासून दोन अर्थपूर्ण शब्द तयार करा.('नारळी व कर' हे शब्द सोडून) १

नारळीकर -

(२) लेखननियमानुसार लेखन -

(i) खालील वाक्ये लेखननियमानुसार शुद्ध करून लिहा. १

अभिषेक हॉलमध्ये आला तर रेखामाऊशी फरसी पुसत होत्या.

(ii) अचूक शब्द ओळखून लिहा. १

(अ) शिरीष, शीरिश, शिरीश, शीरिष -

(आ) क्रिडांगण, क्रीडांगण, क्रिंडागण, क्रीडांगन -

(३) विरामचिन्हे २

खालील वाक्यात योग्य विरामचिन्हांचा वापर करून वाक्ये पुन्हा लिहा.

(i) एकशे ब्याण्णव पौंड आणि भविष्य होते आपण बहुत समझदार और गंभीर है

(ii) बार्क हे भाभा अ‍ॅटॉमिक रिसर्च सेंटर म्हणजे भाभा अणुसंशोधन केंद्र या नावाचे लघुरूप आहे

(४) पारिभाषिक शब्द -

खालील शब्दांना पारिभाषिक शब्द लिहा. १

(i) Pocket Money - (ii) Zone -

(५) भाषिक खेळ - १

खालील शब्द अकारविल्हेनुसार लावा.

गरुड, भुंगा, फुलपाखरू, चिमणी

विभाग – ५ : उपयोजित लेखन

प्र.५ (अ) (१) पत्रलेखन

खालील निवेदन वाचा व त्याखालील कृती सोडवा. ५

‘झाडे लावा... झाडे जगवा’

हिरवाई ट्रस्ट, तळेगांव दाभाडे

जागतिक पर्यावरण दिनानिमित्त

दिनांक ५ जून

सुलेखन वर्गाचे आयोजन

रोपांचे मोफत वाटप

संपर्क - हिरवाई ट्रस्ट, बालोद्यान मार्ग, तळेगांव दाभाडे

विद्यार्थी प्रतिनिधी या नात्याने

- शाळेत वृक्षारोपण करण्यासाठी रोपांची मागणी करणारे पत्र लिहा.
- चांगल्या उपक्रमाबाबत हिरवाई ट्रस्टचे अभिनंदन करणारे पत्र लिहा.

(२) सारांश लेखन ५

विभाग - १ गद्य विभागातील प्र. १ इ मधील अपठित अतऱ्याचा १/३ एवढा सारांश शब्दांत लिहा.

प्र.५ (आ) खालील कृती सोडवा.

(१) बातमी लेखन ६

डॉ. सर्वपल्ली राधाकृष्णान यांच्या स्मरणार्थ आयोजित

शिक्षक दिन कार्यक्रम

स्थळ : वासुदेव बळवंत फडके विद्यालय, सावंतवाडी

वरील निवेदन वाचून त्याचे बातमीलेखन करा.

(२) कथा लेखन ६

खालील शब्द गुंफून एक छानशी कथा तयार करा. कथेला योग्य शीर्षक द्या.

घर – श्रीमंती – मैत्री – मदत

प्र.५ (इ) **लेखनकौशल्य** ८

खालील लेखनप्रकारांपैकी कोणतीही एक कृती सोडवा.(शब्दमर्यादा १०० ते १२० शब्द)

(१) **कल्पनात्मक निबंध**

शाळा बंद झाल्या तर ...

१. ही कल्पना कशी सुचली ?
२. तुम्ही कसे वागाल ?
३. फक्त खेळ मनोरंजन
४.कल्पनेचे दुष्परिणाम, प्रगती नाही.
५. सर्वत्र अज्ञानाचा अंधार, वाईट परिस्थिती
६. कल्पना भयंकर शेवट

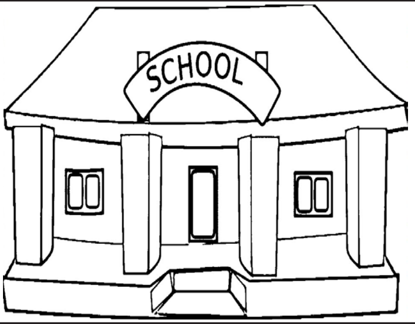

(२) **आत्मवृत्त**

बाकाचे आत्मवृत्त

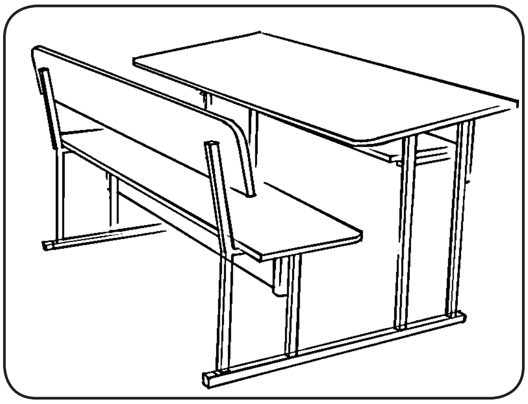

वरील घटक तुमच्याशी बोलतो आहे. अशी कल्पना करून त्या घटकाचे आत्मवृत्त लिहा.

Best Of Luck